SPECIFICATION APPLIED

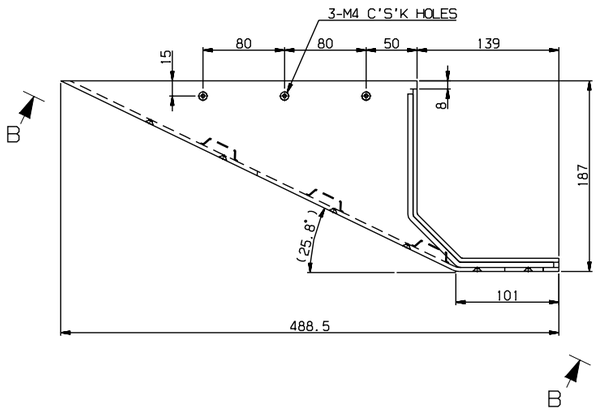

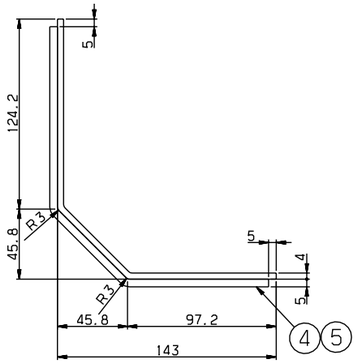

SECTION C-C
SCALE=1/2

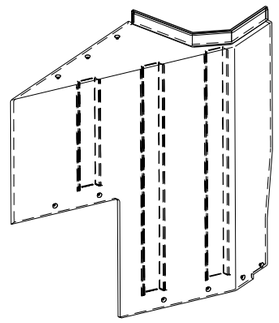

ISO VIEW

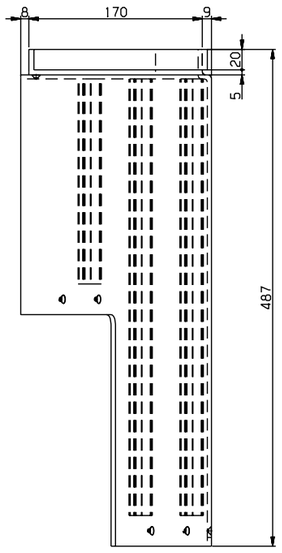

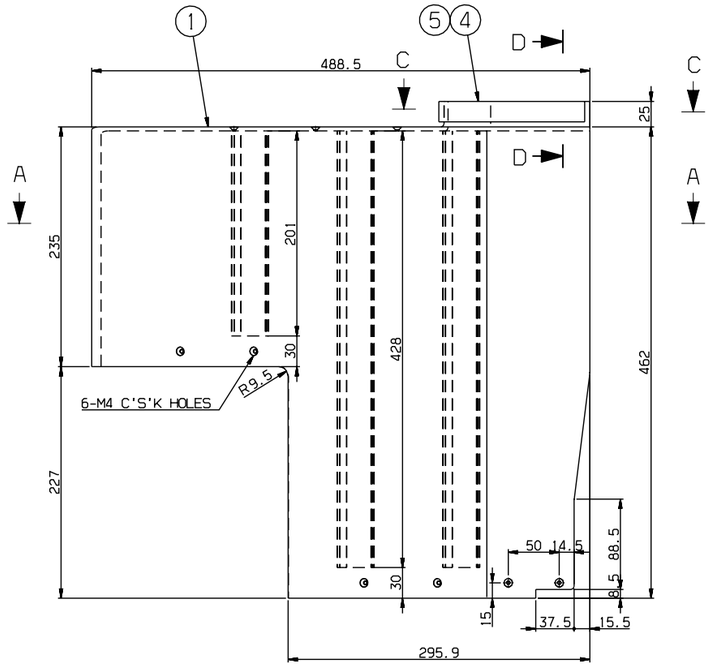

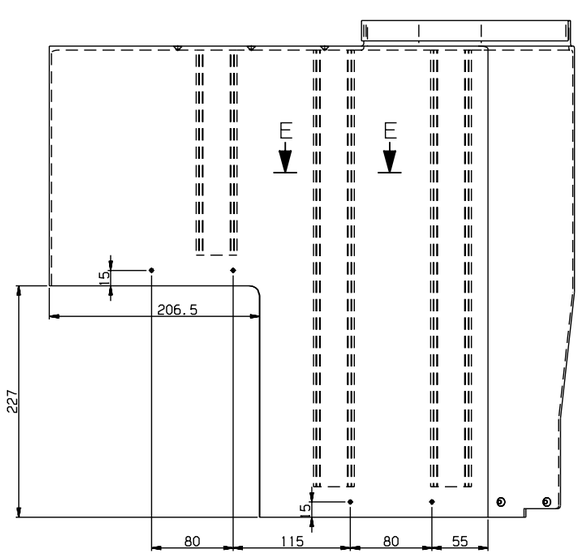

VIEW B-B

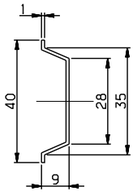

DETAIL #2.3
SCALE=1/1

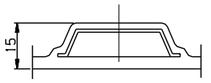

SECTION E-E
SCALE=1/1

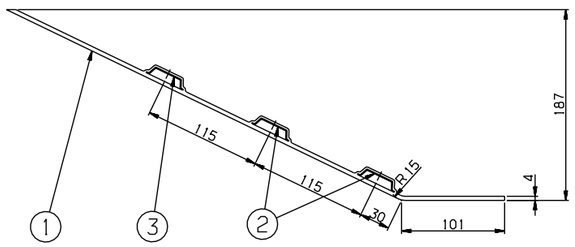

SECTION A-A

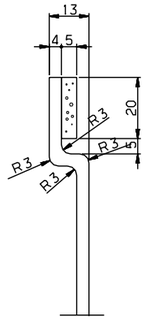

SECTION D-D
SCALE=1/1

NOTE

1. AN INTERIOR PANEL'S COLOR AND SURFACE SHALL BE MANUFACTURED AFTER SAMPLE'S APPROVAL BY CUSTOMER

기호 MARK	일자 DATE	변경 내용 DETAIL OF REVISION(E.C ZONE)	설변번호 E.C NO.	설계 DGN	검도 CHK	승인 APP
5		RFA25018AN0-005 ADHESIVE	ASSY	1		
4		RFA25018AN0-004 PAKING	NEOPRENE SPONGE	1		T5X20X290
3		RFA25018AN0-003 STIFFENER	A1050P	1		T1.L=201
2		RFA25018AN0-002 STIFFENER	A1050P	2		T1.L=428
1		RFA25018AN0-001 COVER	FRP	1		T4

품번 NO.	품명 DESCRIPTION	재질 MATERIAL	수량 Q'TY	중량 W.T	비고 REMARKS

승인 APP	H.G.RYU 2010.02.26	재질 MAT'L	ASSY
검도 CHK	H.S.KIM 2010.02.26	용융점 G.W	
설계 DGN	Y.D.KIM 2010.02.25	일반공차	MC VO CT
제도 DRG			B B B
		SCALE	1/3
		SIZE	A1

도명 TITLE: COVER

도번 DRG. NO: RFA25018AN0 MS | Ver. 00 | Rev. --

SHEET 1 of 1

3D5101 | FP- | 건-PRJT | 설리본솔

참고번호 REF. NO.

HYUNDAI Rotem 현대로템주식회사

구분			
주조 CASTING	~ 40	2	4
	~ 30	2	3
	~ 10	1	1.5
용접 WELDING	< 3	0.5	1
	~3150	-	7
절삭 CUTTING	~1600	4	5
	~ 800	3	4
	~ 400	2	3
	~ 200	1.5	2
	~ 100	1	1.5

등급 GRADE		A	B
주철, 주강품 CASTING (±)			
	~20M	8	14	24
	~15M	7	12	21
	~12M	6	10	18
	~8M	5	8	14
	~4M	4	6	11
	~2M	3	4	8
	~1M	2	3	6
	~315	1	2	4
	~120	1	2	3
	~30	1	1	1

등급 GRADE		A	B	C
용접 구조물 (±) WELDING				
	~20M	-	6.0	8.0
	~15M	-	5.0	7.0
	~12M	-	4.0	6.0
	~8M	-	3.0	5.0
	~4M	0.8	2.0	4.0
	~2M	0.5	1.2	3.0
	~1M	0.3	0.8	2.0
	~315	0.2	0.5	1.2
	~120	0.15	0.2	0.8
	~30	0.1	0.2	0.5
	3~6	0.05	0.1	0.2

등급 GRADE		A	B	C
기계 가공품 (±) MACHINING				
규정사항은 일반공차표 GENERAL TOLERANCE				

본 도면은 당사 재산으로서 승인없이 무단복사/배포 금지함. PROPERTY OF ISSUING ENTITY. CANNOT BE DISTRIBUTED OR REPRODUCED WITHOUT AUTHORIZATION.

CATIA